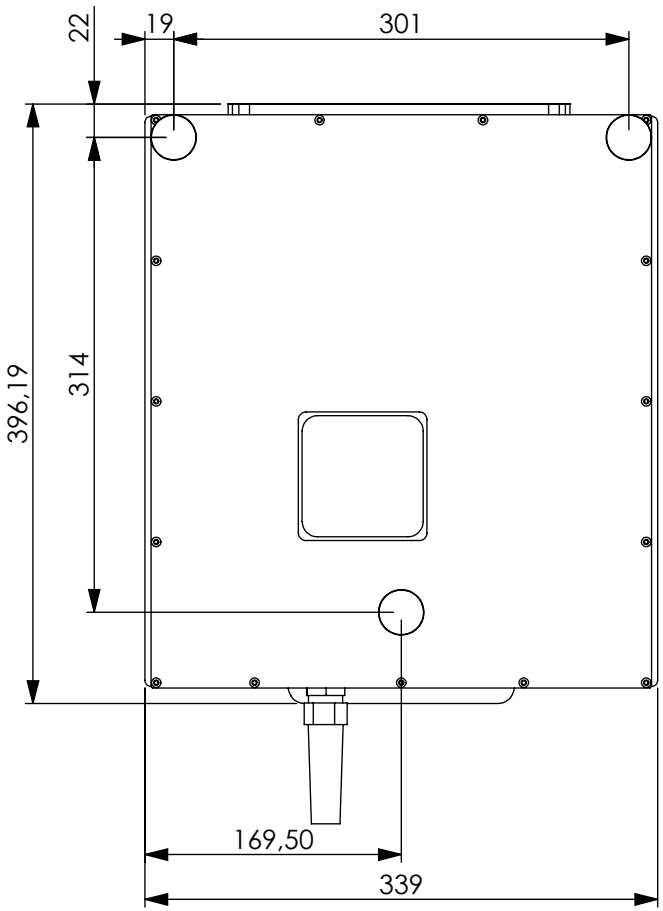

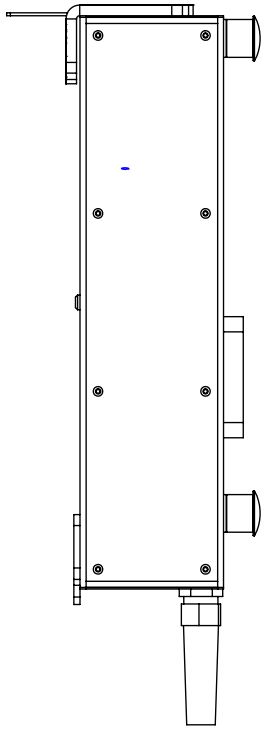

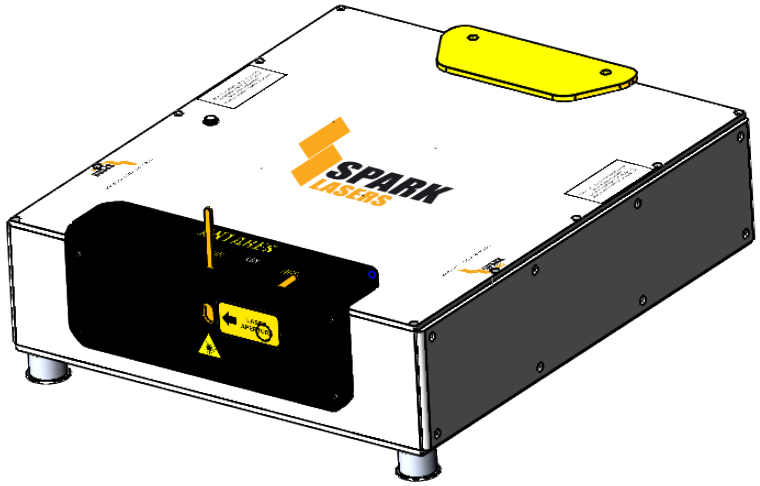

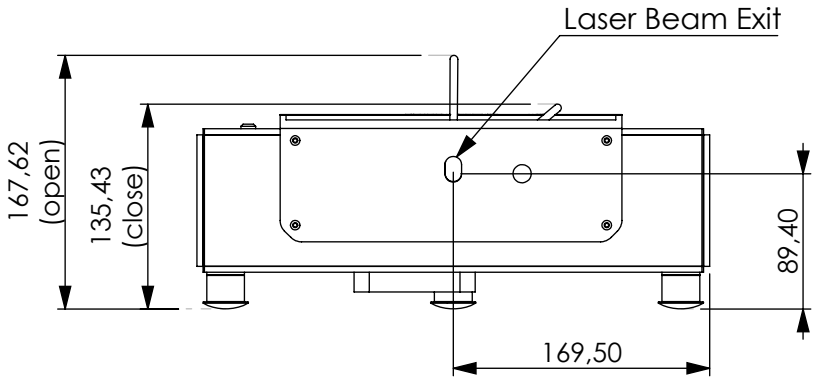

A	-	14/06/2017	JBY	JBY
Rev.	DESCRIPTION	DATE	DESSINE	APPROUVE

SPARK LASERS

TALENCE
Tel : 05 64 31 04 83

NOM DU DESSIN: ANTARES IR

MATERIAU

DIMENSIONS EN MM
Tolérances usinage : ISO 2768 fH
Ra si non spécifié : 3.2

A4

DESSIN n° ——

FINITION

QUANTITE 1

PREPARATION SURFACE

DO NOT SCALE DRAWING

ECHELLE : 1:5 | POIDS : | PAGE : 1 sur 1